Nº DO ITEM	Nº DA PEÇA	QTD.
1	720363	1
2	010188	4
3	018420	4
4	010296	4
5	010221	4
6	010609	4
7	010282	6
8	010229	4
9	010285	20
10	010248	4
11	720366	2
12	018421	8
13	010209	32
14	720378	1
15	018106	2
16	018824	1
17	010202	6
18	010448	4
19	720379	1

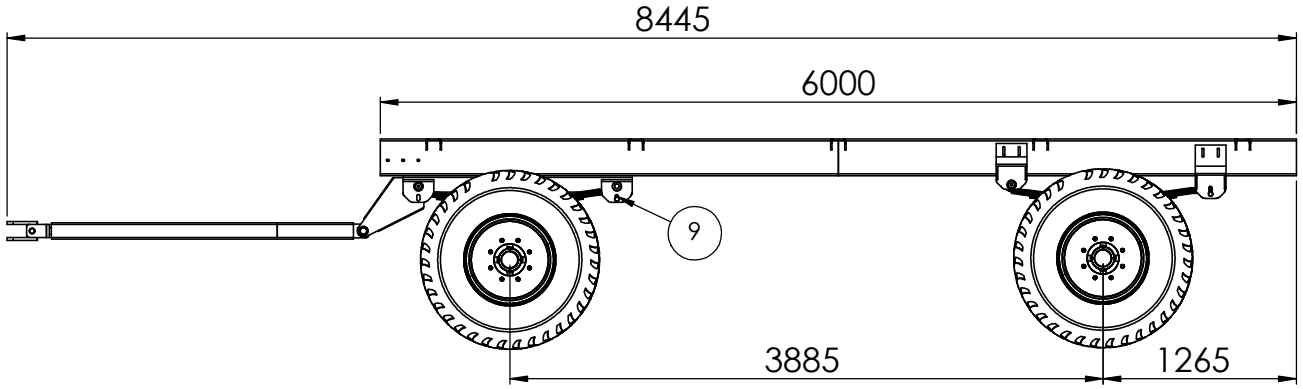

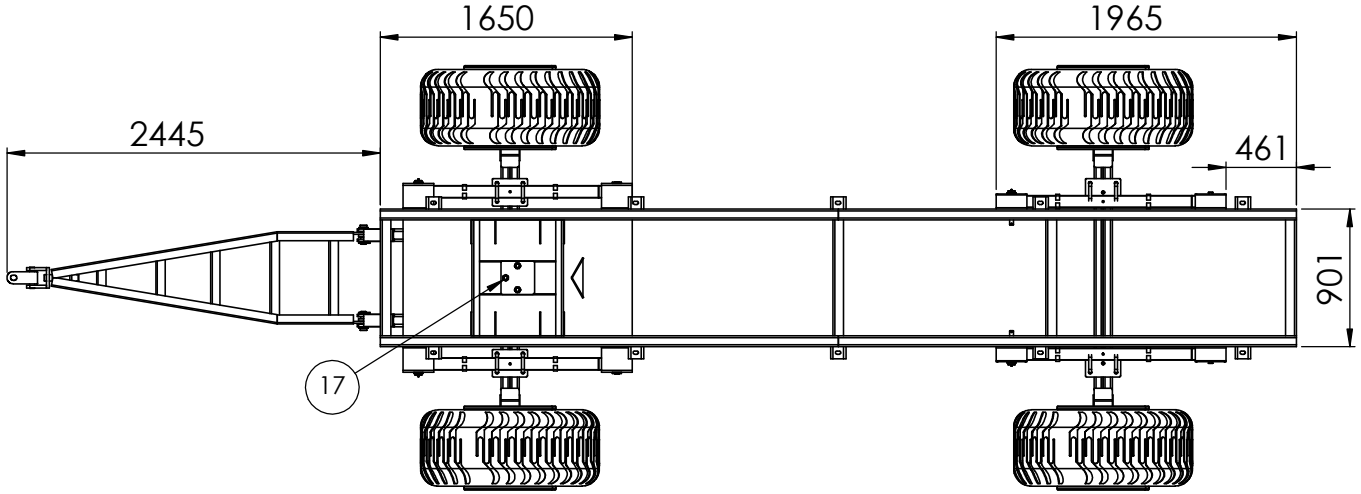

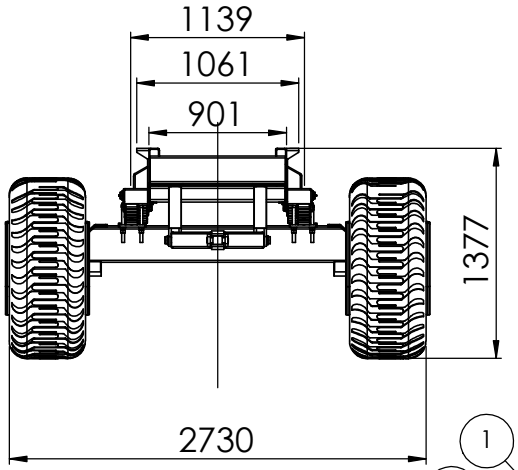

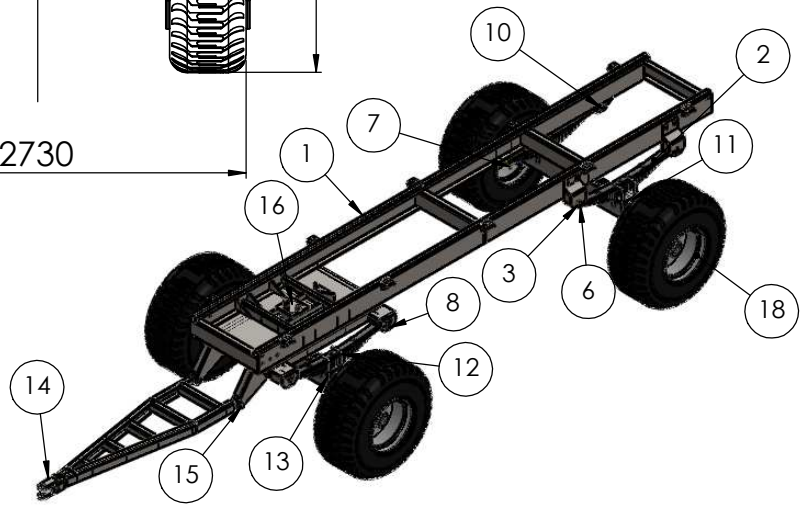

.	
.	
.	
.	
.	
.	
Carreta Metalica	
Usado na máquina	

DESCRIÇÃO DO PRODUTO
Reboque Agrícola 15.000 kg 02 Eixos R/D Aro 20 C/ F.Mola

CODIGO DO MATERIAL	DESCRIÇÃO DO MATERIAL
044116	ASTM A36

TRATAMENTO	DUREZA
Nenhum	.

Fido®

DIREITOS RESERVADOS: ESTE DESENHO É DE PROPRIEDADE EXCLUSIVA DA FIDO MÁQUINAS AGRÍCOLAS , SENDO VETADA A REPRODUÇÃO PARCIAL OU TOTAL SEM PRÉVIA AUTORIZAÇÃO.

DESENHISTA	DATA	ESCALA
Igor Stefanini		1:35
VERIFICADOR: Igor Stefanini	DATA	SWCAD
APROVADOR: FIDO	DATA	PROIBIDO ALTERAÇÃO MANUAL

Peso Liquido: kg.	UN.	FOLHA	FORM.	REVISÃO	CODIGO DE INSUMO
Peso Bruto: kg.	PÇ	1/1	A/3	00	**044116**